WaterTech

EMPRESA CON SISTEMA
DE GESTIÓN DE CALIDAD
CERTIFICADO POR DNV GL
= ISO 9001 =
= ISO 14001 =

POLARIS

APROBACIÓN MID MI-001
MÓDULOS B+D

Medidor para uso con Agua Potable
Tipo Velocidad Chorro Único

POLARIS

Normas de Fabricación ISO 4064-1 y 2 / OIML R49-1 y 2

Norma de Instalación NTC-ISO 4064-5

DATOS TÉCNICOS SEGÚN DIRECTIVA MID 2024/32/UE

CALIBRE (DN)		POSICIÓN MONTAJE	CAUDAL PERMANENTE Q_3 (m^3/h)	CAUDAL MAXIMO Q_4 (m^3/h)	CAUDAL TRANSICIÓN Q_2 (l/h)	CAUDAL MINIMO Q_1 (l/h)	RANGO METROLOGICO (R) Q3/Q1	PRESIÓN DE TRABAJO (bar)	LECTURA MINIMA (l)	LECTURA MAXIMA (m^3)	RANGO DE TEMPERATURA
(mm)	(pulgadas)										
15	1/2"	H	2,5	3,125	25	15,6	R160	16	0,05	99.999	T50
20	3/4"	H	4,0	5,000	40	25,0	R160				

Versión en R200H, Según demanda • Otras R (Q_3/Q_1) diferentes según demanda

Vida Útil en condiciones normales de Operación: 12 años

CURVA METROLÓGICA

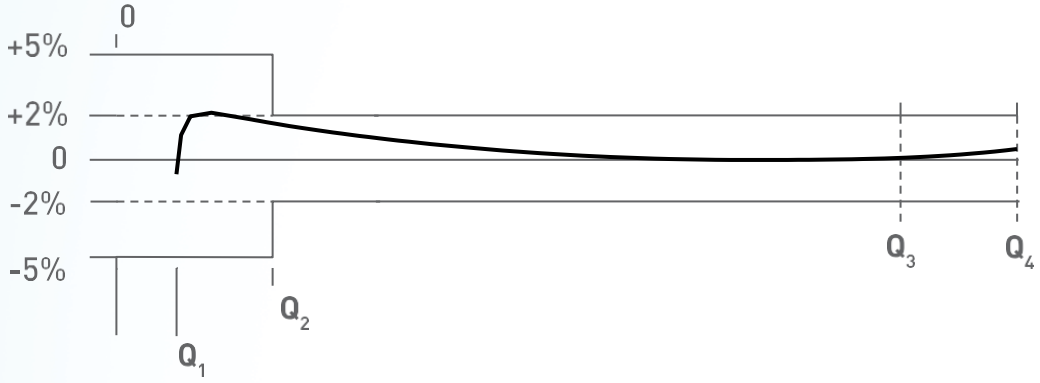

PERDIDA DE CARGA

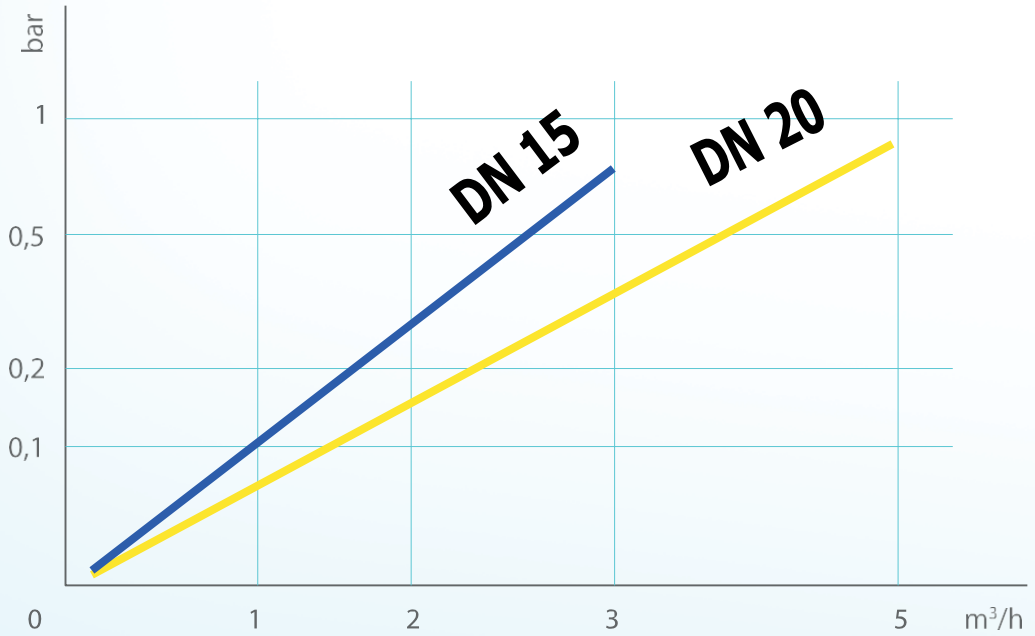

Los datos contenidos no son vinculantes y pueden ser modificados sin previa notificación

CHORRO ÚNICO MECÁNICO

versión con limpiavidriossegún demanda

RADIO

MODULARIS

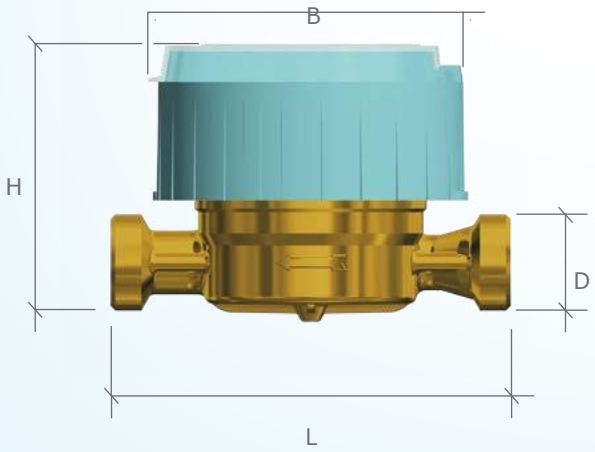

CARACTERISTICAS DIMENSIONALES

(mm) **CALIBRE (DN)** (pulgadas)	15	20
	1/2"	3/4"
L (mm)	110 - 115* 145 - 165 170 - 190	115 130 190
H (mm)	76,5	78,5
B (mm)	87	87
D (pulgadas)	G3/4"	G1"

Para cualquier opción o información, no duden contactarnos

WATERTECH S.P.A. - Contadores de agua

Fábrica - Sede administrativa y comercial:

Str. Antica Fornace, 2/4 • 14053 Canelli (AT) – Italy

Tel +39 0141 822106-832151 • **Fax** +39 0141 832191-832198

Mail info@wtmeters.it • **Web** www.wtmeters.it